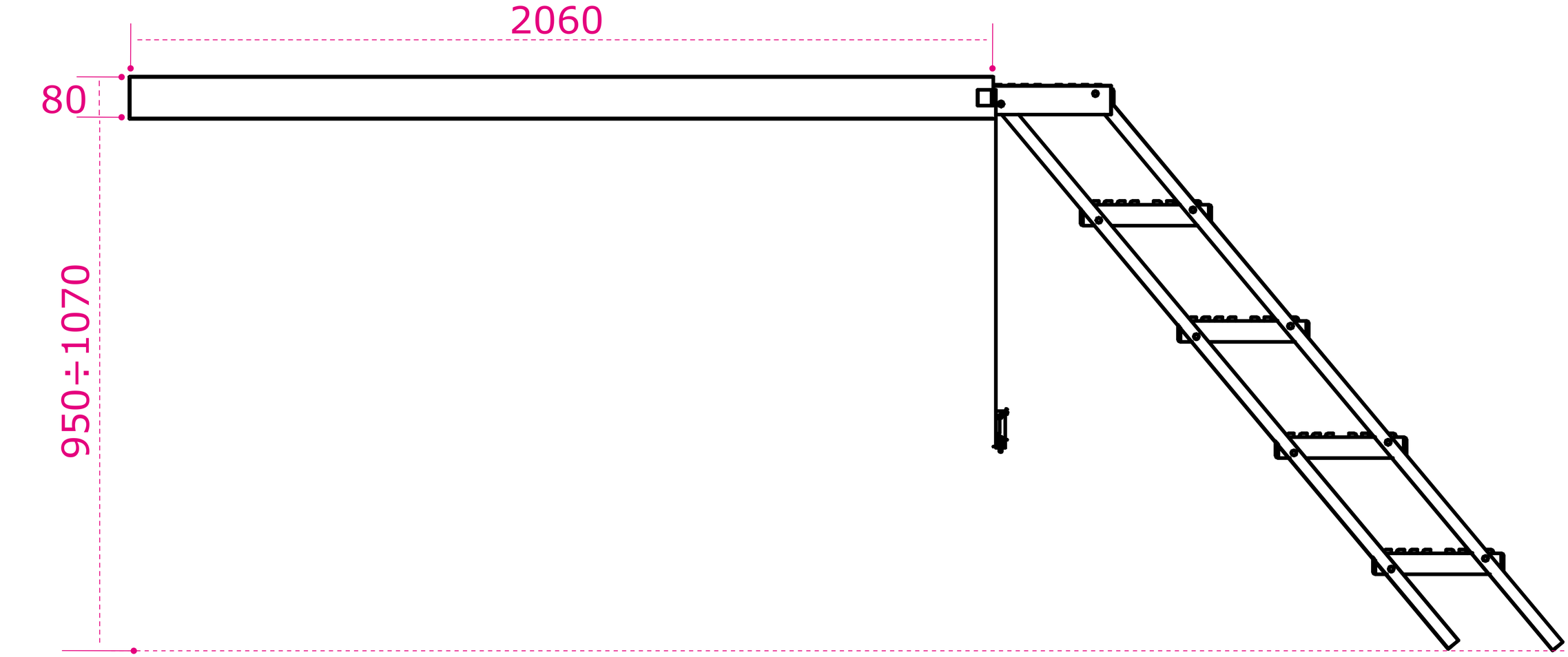

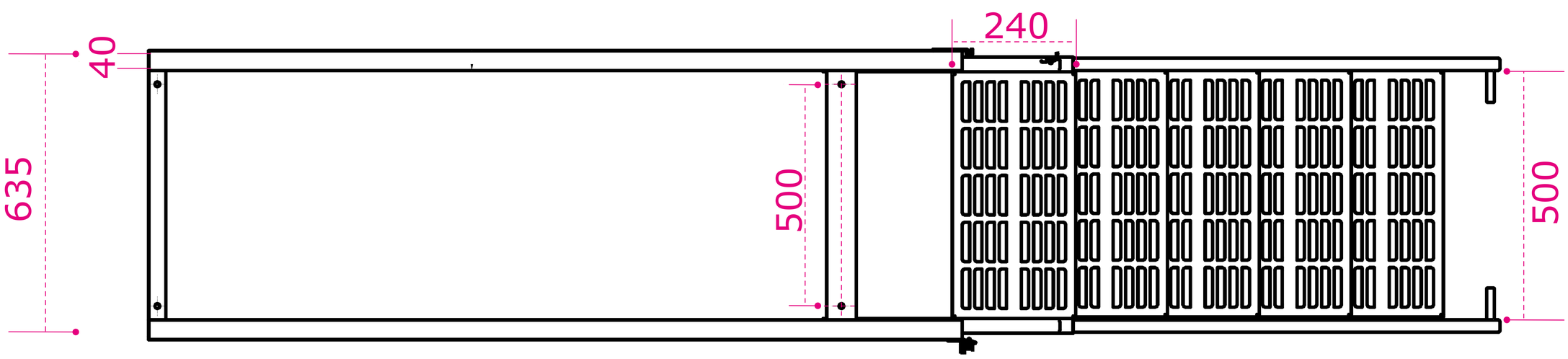

Questa Scaletta non è soggetta ad Omologazione.

Cod. **V30051**		Data	05/07/2020	Rev. 03	del
		Rev. 02	del	Rev. 04	del
	Scala 1:1 / Scale 1:1	Unità Disegno mm		Drawing Unit mm	

TRUCK

Sede Legale e Operativa, Via Ferrara, 10
53045 Montepulciano Stazione (Siena) - ITALY
Tel. 0578.708.709 Fax 0578.707847
www.trucksrl.it - info@trucksrl.it
C.F.-P.I.-Iscr. Reg. Imp. Siena: 01153570526

Denominazione: SCALETTA ESTRAIBILE 5 GRADINI

Materiale: Acciaio

Trattamento superficiale: Zincatura

Spessore: Peso: 42,50 Kg.

Designation:

Application:

Material:

Finishing Process:

Thickness:

Proprietà TRUCK S.r.l. - il presente disegno ha il divieto di essere riprodotto e reso noto a terzi senza autorizzazione scritta della proprietàche tutela i propri diritti a rigore di legge

Propriety TRUCK S.r.l. - this drawing is forbidden to be reproduced and made known to third parties without written authorization of the property that protects its rights according to the law