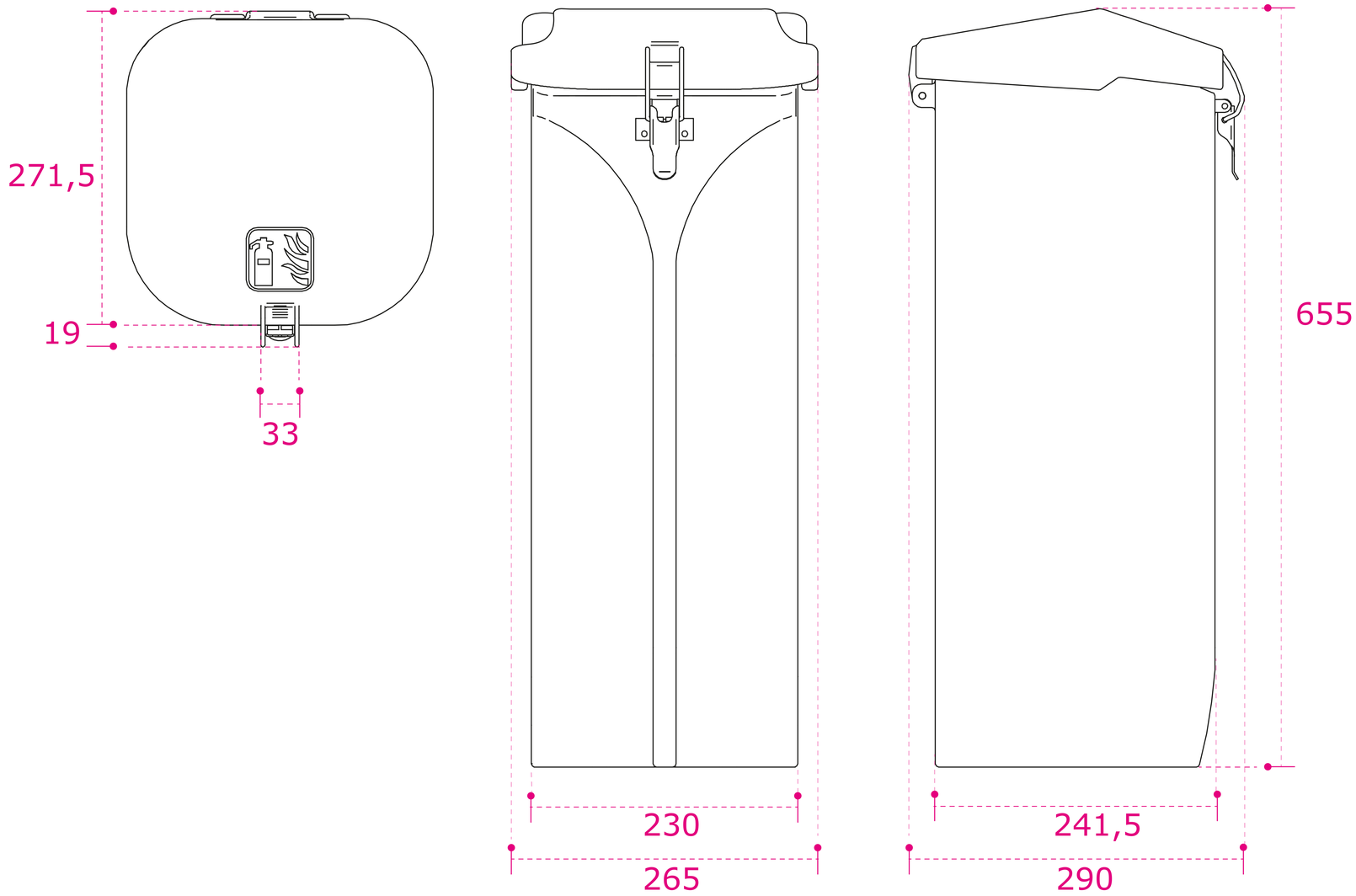

Cod. **C19R0**		Data	20/10/20	Rev. 03	del
		Rev. 02	del	Rev. 04	del
	Scala 1:1 / Scale 1:1	Unità Disegno mm		Drawing Unit mm	

TRUCK

Sede Legale e Operativa, Via Ferrara, 10
53045 Montepulciano Stazione (Siena) - ITALY
Tel. 0578.708.709 Fax 0578.707847
www.trucksrl.it - info@trucksrl.it
C.F.-P.I.-Iscr. Reg. Imp. Siena: 01153570526

Denominazione:	PORTA ESTINTORE 6 KG PVC CON CARICO DALL'ALTO
Materiale:	Polietilene
Trattamento superficiale:	
Spessore:	Peso: 3,10 Kg.
Designation:	
Application:	
Material:	
Finishing Process:	
Thickness:	

Proprietà TRUCK S.r.l. - il presente disegno ha il divieto di essere riprodotto e reso noto a terzi senza autorizzazione scritta della proprietàche tutela i propri diritti a rigore di legge
Propriety TRUCK S.r.l. - this drawing is forbidden to be reproduced and made known to third parties without written authorization of the property that protects its rights according to the law