TRUCK www.trucksrl.it

111P

TAPPO ANTIFURTO PER TANICA ACQUA CON DOPPIA CHIAVE

ISTRUZIONI DI MONTAGGIO

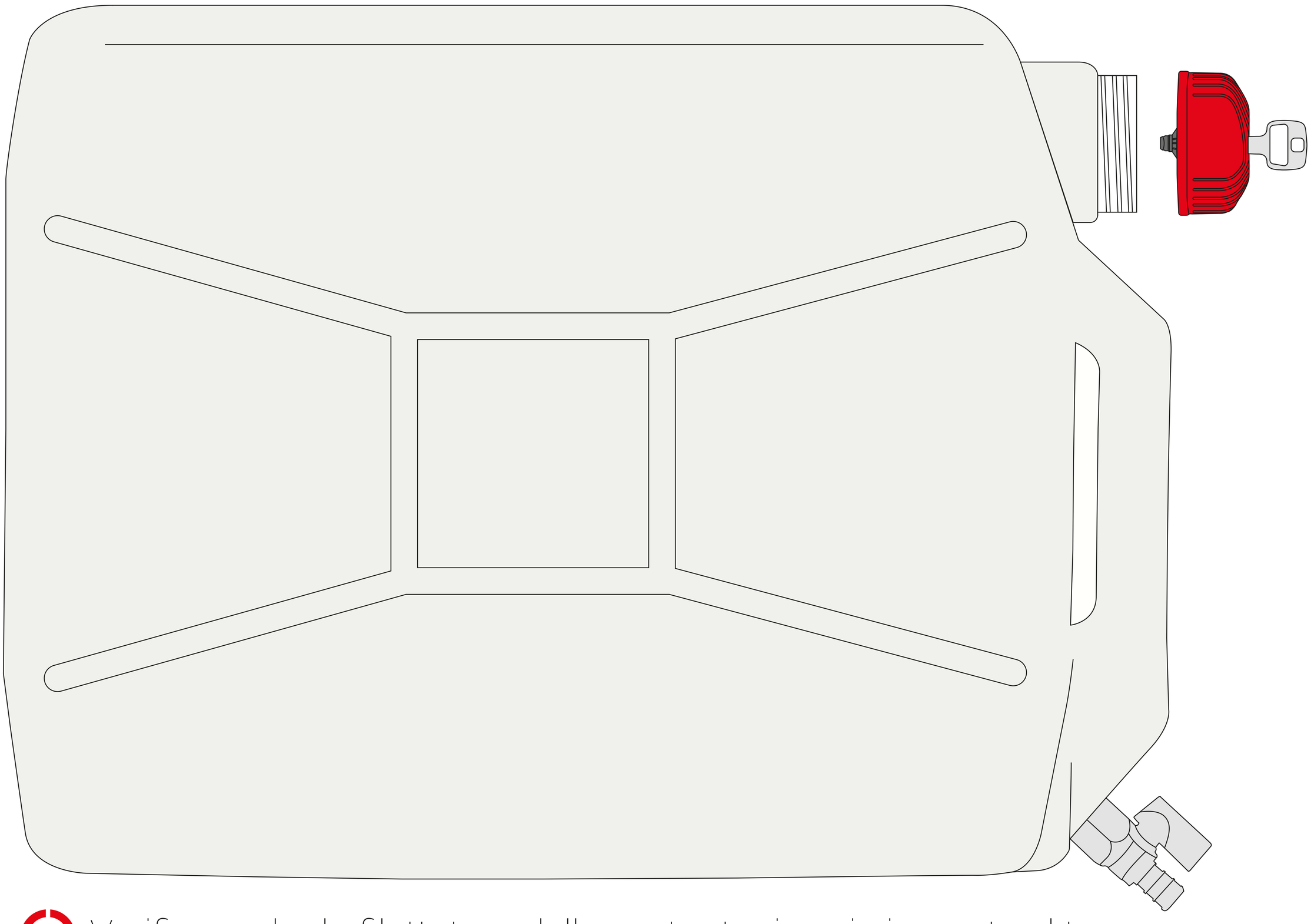

1 Verificare che la filettatura della vostra tanica sia inerente al tappo.

Bocchettone: Ø 54 mm. H 25 mm
Filetto: LARG. 2,5 mm PASSO 3 mm H 2 mm.

2 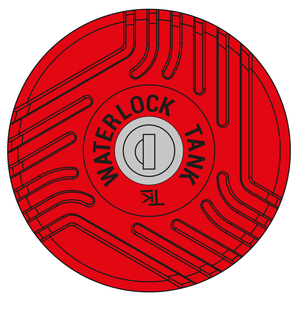

Aperto

3 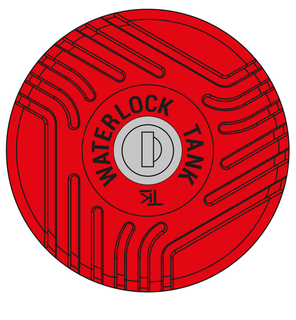

Chiusura ½ giro a destra

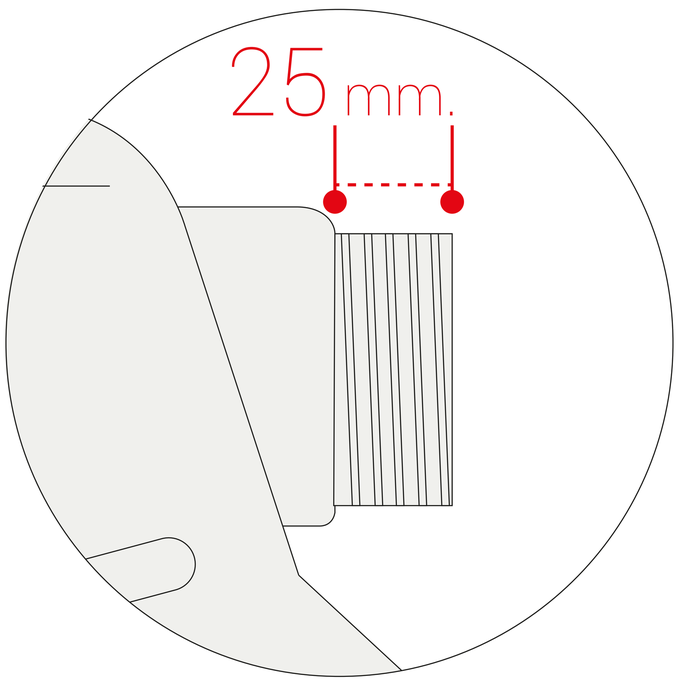

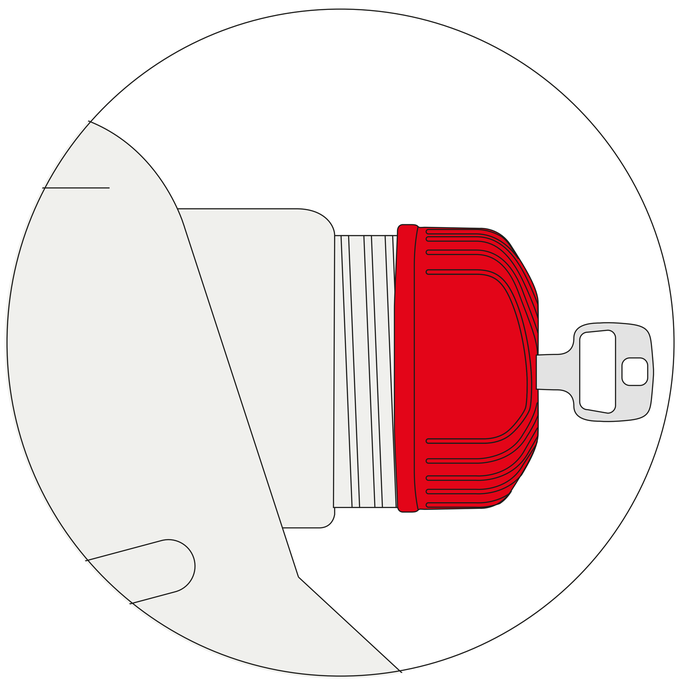

ATTENZIONE: Nonostante la guarnizione su tappo, si consiglia di non riempire totalmente la tanica, potrebbe perdere.